주차블럭하드대형

NO	변 경 사 항	변 경 사 유	년월일	작성자	승인
1					
2					

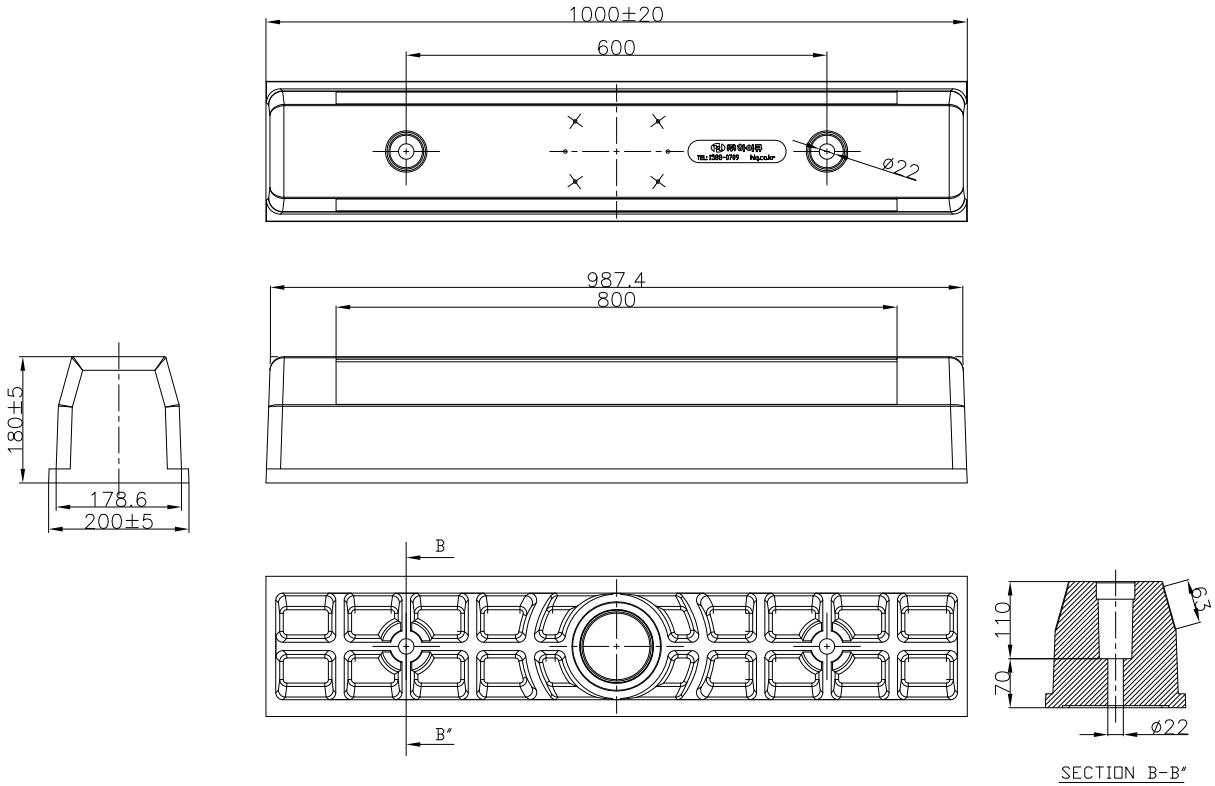

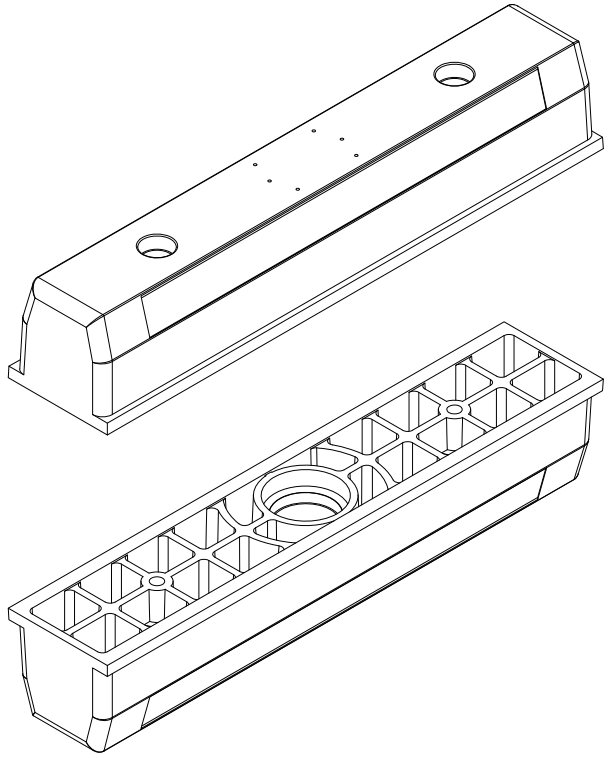

공 용 기 종	주차블럭하드대형					수입검사규격	
						표 면 처 리	
척도 N/S	설 계	제 도	검 도	승 인	도명		PAGE
단위 mm							
Hi-Q Co.,Ltd. 작성부서 - 개발부		원수 1	재 질	PE	도번		
			규 격				