아래의 도면은 (주)HIQ의 기술자산으로서 기술자료 관리부서의 허가없이 복사 및 활용을 금합니다. (대외비)

# 델 리 네 이 터

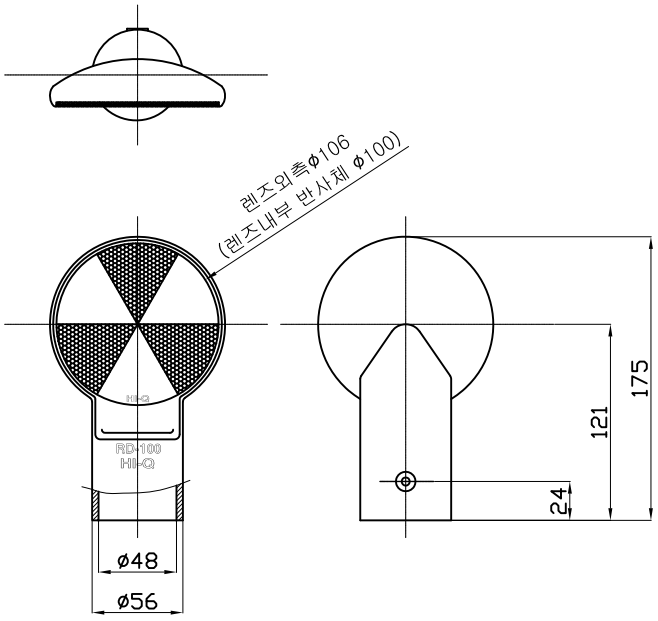


델리네이터 단면(RD-100)

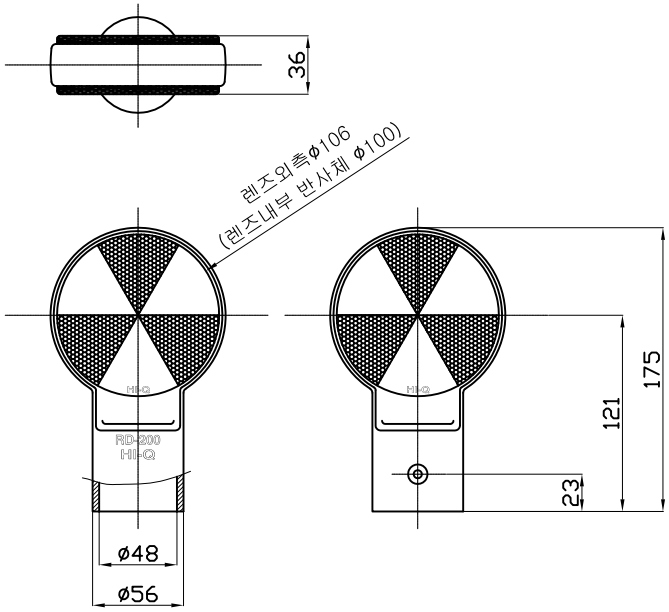


델리네이터 양면(RD-200)

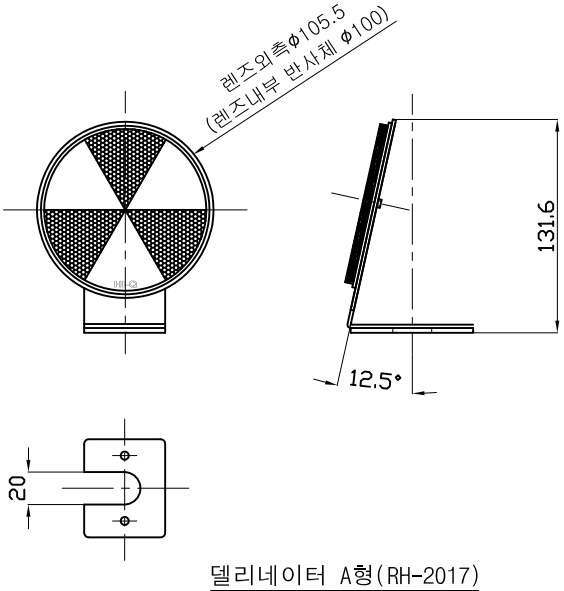


델리네이터 A형(RH-2017)
가드레일용 단면

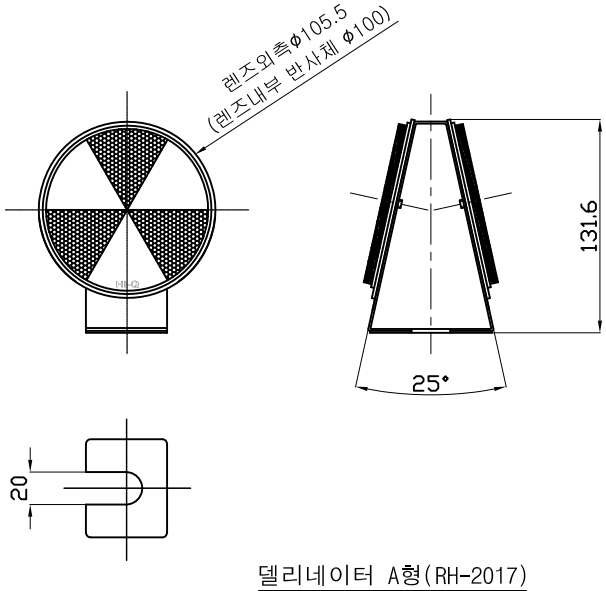


델리네이터 A형(RH-2017)
가드레일용 양면

| NO | 변 경 사 항 | 변 경 사 유 | 년월일 | 작성자 | 승인 |
|---|---|---|---|---|---|
| 2 | | | | | |
| 1 | | | | | |

| | | | |
|---|---|---|---|
| 공 용 기 종 | 델 리 네 이 터 | 수입검사규격 | |
| | | 표 면 처 리 | |

| 척도 | N/S | 설 계 | 제 도 | 검 도 | 승 인 | 도명 | 델 리 네 이 터 | PAGE |
|---|---|---|---|---|---|---|---|---|
| 단위 | mm | | | | | | (RD-100, RD-200, RH2017) | |

| | | | | | |
|---|---|---|---|---|---|
| Hi-Q Co.,Ltd. | 원수 | 재 질 | PC, ABS | 도번 | |
| | 1 | 규 격 | ø100 | | |

A B C D E F G H I J K L M N O P Q R S T U V W X Y Z

A4- 210X297